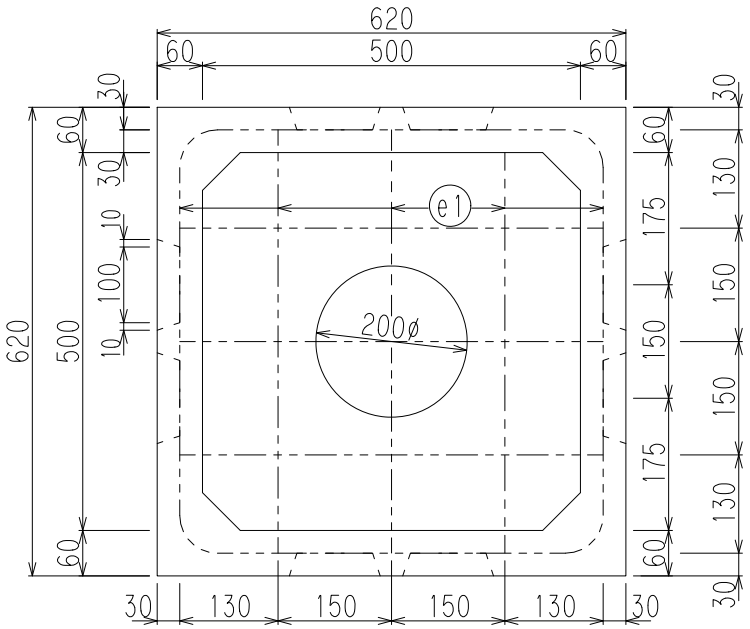

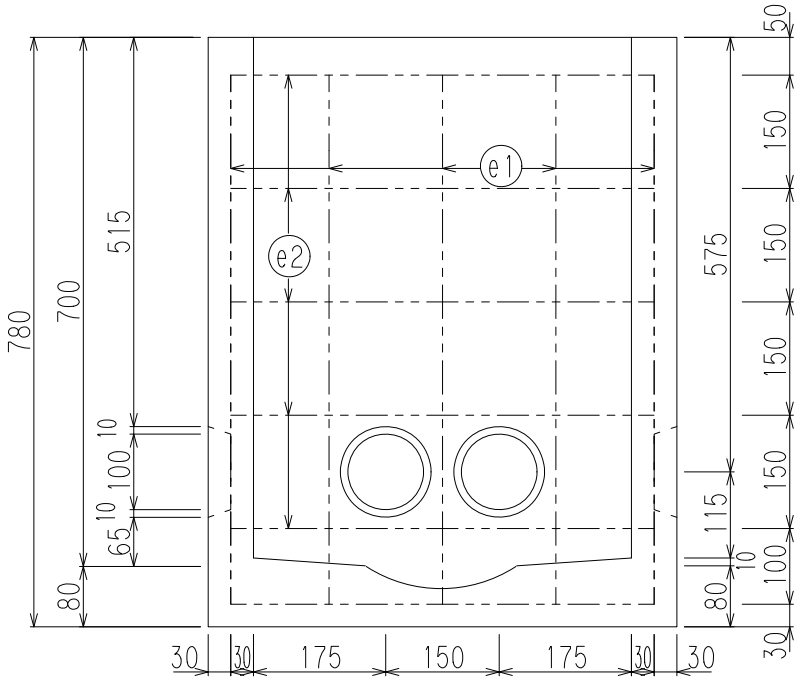

項 目	規 格	単位	数 量
コンクリート	B2-1	m^3	0.1261
鉄 筋	D10		17.53

記号	種別	太さ	長さ	数量(本)	全長(m)	重量( )
e1		D10	1.96	10	19.60	10.98
e2		D10	2.34	5	11.70	6.55
合計						17.53

品名	ハンドホール EA型				
図番	H379111A	縮尺	1/10	日付	
製図	検図	承認	紘永CMC株式会社		